zanflare

zanflare manual

C4 Battery Charger

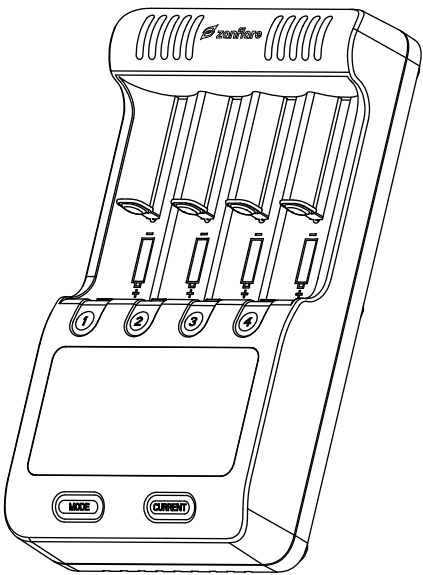

English

zanflare manual

C4 Battery Charger

Thank you for purchasing zanflare products series. You have chosen a high quality product designed from the latest technology. For the best use of our products, please read this instruction manual carefully.

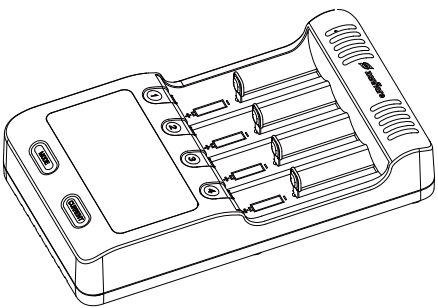

Product features

- 4 different charge current options to choose from (300mA / 500mA / 700mA / 1000mA).
- It can charge simultaneously rechargeable batteries of different specifications (18650, 26650, 26500, 22650, 18490, 17670, 17500, 17355, 16340, 14500, 10440, A, AA, AAA, SC sizes).
- Provided with integrated LCD display to monitor the information of the four charging slots. Each battery parameter such as voltage (V), current (mA), time (h), capacity (mAh), internal resistance (mR) can be viewed independently by pressing the corresponding digital key.
- Features multi-protection function: overcharge and overdischarge protection, short circuit protection, temperature control, 0V voltage activation function, (- △ V & 0 △ V), smart identification of damaged batteries and battery reverse polarity protection.

- The 4 slots work independently, you can select and use the three modes 'CHARGE, FAST TEST and NOR TEST' simultaneously.

  -CHARGE mode: the 4 slots work independently, you can choose different charge current, and charge at the same time Li-ion batteries and Ni-MH batteries.

  -FAST TEST mode: the 4 slots work independently, you can choose different discharge current to quickly detect (first discharge and then recharge) Li-ion batteries and Ni-MH batteries capacity.

  -NOR TEST mode: the 4 slots work independently, you can choose a different discharge current to detect (first charge fully, then discharge, and then recharge) Li-ion batteries and Ni-MH batteries capacity.
- You can set the same operating mode and current option for the 4 battery slots simultaneously, the process is easy and immediate, you just need to insert the 4 batteries at the same time within 10 seconds and press MODE key and CURRENT key.
- Comes with 5V / 2A USB output function and can be used as a power bank. If you install 2 or more 18650 batteries, the output current can reach 5V 2A, if you only install one 18650 battery, the output will be 5V, 1A (USB output function will be enabled only if you cut off the power and insert the battery; this does not apply to Ni-MH batteries).

Specifications

- Input: AC100-240V 50/60Hz 0.6A max . DC 12V 1.5A
- Charge current: rechargeable Li-ion batteries 4.2V, 300mA/500mA/700mA/1000mA, rechargeable Ni-MH batteries 1.48V, 300mA/500mA/700mA/1000mA
- Rechargeable battery specifications: 18650, 26650, 14500, AA, AAA, etc rechargeable battery
- Discharge current: 300mA, 500mA
- Output: USB 5V 2A
- Material: ABS
- Weight: 0.27KG
- Dimensions: 17.5 x 9.5 x 3.5cm
- Environmental conditions of use: humidity 5%-90%; temperature: 0℃-40℃

Buttons guide

6 buttons

- MODE: work mode key, press the MODE key to choose between CHARGE, FAST TEST, NOR TEST operating modes.
- CURRENT: current selection key, press CURRENT, and then select charge / discharge current.
- (1,2,3,4) NUMBER BUTTONS: press the number keys to view the voltage / capacity / internal resistance / time / current of the corresponding battery slot. Press the number key for 2 seconds to reselect the operating mode of the corresponding battery slot.
- Once you have installed the battery, the battery symbol will flash for 10 seconds; please press the MODE key to select the operating mode (CHARGE, FAST TEST, NOR TEST) within 10 seconds; press the CURRENT button to select the charge current (300mA / 500mA / 700mA / 1000mA) or discharge current (300mA/500mA), then the charger will automatically enter the selected working state, while the battery symbol will stop flashing.

Operating instructions

CHARGE

- When the charger is connected to the power supply, the LCD screen will bright up, if the battery is not inserted, wrongly inserted, or damaged, the screen will display 'null'.
- Once the battery is inserted, the battery symbol will start flashing; the charger will automatically enter the charging mode, with default charge current of 500mA. The user can select the charge current (300mA / 500mA / 700mA / 1000mA) by pressing the CURRENT key within 10 seconds, then the charger will automatically enter the selected working state, while the battery symbol will stop flashing. If the setting is not adjusted within 10 seconds, the battery symbol will stop flashing and the system will automatically charge at 500mA default charge current. To change this setting, you should press the corresponding number key of the battery slot for two seconds to reset (or reload the battery).

- Within 10 seconds after the battery is inserted, the user can independently change the current for each inserted battery and use different batteries at the same time. The user can press the MODE key to select the operating mode, press CURRENT to select the current. 10 seconds later the charger will start working and the battery symbol will stop flashing. Please select the charge current according to the capacity of the battery. If you do not need fast charging, it is recommended to use 500mA to charge, which is the safest option.
- The charger supports different battery types and current flows, please set firstly the mode and current options for one single battery, and after 10 seconds, when the the charger enters the selected working state (the battery symbol will stop flashing), insert the next battery and set mode and current accordingly.
- During charging mode, you can press the number keys to monitor voltage, current, time, capacity, and internal resistance of the corresponding battery . When the battery is fully charged, "END" symbol will start flashing and the LCD will display the battery voltage.

FAST TEST

- Once the battery is inserted into the battery slot, the battery symbol will start flashing. The user can select "FAST TEST" by pressing the MODE key, and set the desired current (300mA / 500mA) by pressing the CURRENT key. 10 seconds later, the charger will automatically enter the selected working state, while the battery symbol will stop flashing.
- The system will work according to the fast battery capacity detection method: first discharge, then fully charge; the charger will record data to detect the battery capacity. If you want to change operating mode during the Fast Test mode, you should press the correspondent number key of the desired battery slot for two seconds to reset the settings (or reload the battery).
- The charger supports different battery types and current flows during the Fast Test mode; please set firstly the mode and current options for one single battery, after 10 seconds when the the charger enters the selected working state (the battery symbol will stop flashing), insert the next battery and set mode and current accordingly.
- During Fast Test mode, you can press the number keys to view the corresponding battery voltage, current, time, capacity and internal resistance. When the fast battery capacity detection process is completed, "END" symbol will start flashing and the LCD will display the battery capacity.

NOR TEST MODE

- When the battery is inserted into the battery compartment, the battery symbol will start flashing. The user can select "NOR TEST" by pressing the MODE key, and choose the desired current (300mA / 500mA) by pressing the CURRENT key. 10 seconds later, the charger will automatically enter the selected working state, while the battery symbol will stop flashing.
- The system will work according to the normal battery capacity detection method: first fully charge, then discharge and finally recharge, the charger will record data to detect the battery capacity. If you want to change operating mode during the Normal Test mode, you should press the correspondent number key of the desired battery slot for two seconds to reset the settings (or reload the battery).
- The charger supports different battery types and current flows during the Nor Test mode, please set firstly the mode and current options for one single battery, and after 10 seconds, when the the charger enters the selected working state (the battery symbol will stop flashing), insert the next battery and set mode and current accordingly.
- During Nor Test mode, you can press the number keys to view the corresponding battery voltage, current, time, capacity and internal resistance. When the normal battery capacity detection process is completed, "END" symbol will start flashing and the LCD will display the battery capacity.

Note

- This charger can only charge cylindrical Li-ion batteries and Ni-MH batteries, it can not charge LiFePO4 batteries, or any other.
- Please carefully refer to the instruction manual before use, pay attention to the recommended rechargeable battery charge current, do not exceed the recommended charge current.
- Please use this product in normal working environment. Please unplug after use. Do not use AC charging and vehicle charging simultaneously in order to avoid security risks.
- Do not disassemble, alter, or use this product elsewhere.
- Do not allow children to use the charger, please keep out of reach of children.
- Do not use other power adapters for charging.
- This product is for indoor use only, do not place or store in a humid environment.

Package content

- 2 x zanflare C4 Battery Charger
- 2 x Power Adapter
- 2 x Car Charger
- 1 x English Instruction Manual

Warranty

- 30 days free replacement: any defective product can be replaced or repaired within the 30 days of purchase. The customer can choose between free replacement and free repair. If the customer asks for free replacement, he can only ask for the same version of the product bought, and if that version is no longer available, we'll replace it with another product of the same brand with similar or better performances.
- 2 years free maintenance: free maintenance within 2 years of purchase, if the product is found to be defective under normal condition of use.

Zanflare C4

Akkuladegerät Gebrauchsanweisung

Vielen Dank für den Erwerb eines Produktes von Zanflare. Sie erhalten ein qualitativ hochwertiges Produkt mit neuster Technologie.
Lesen Sie diese Gebrauchsanweisung für optimale und ordnungsgemäße Nutzung aufmerksam durch.

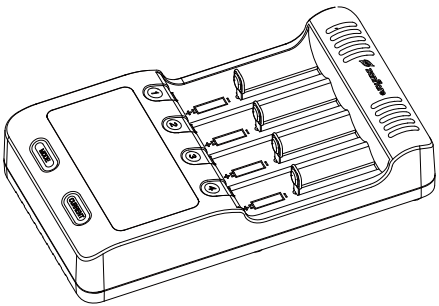

Produktmerkmale:

- 4 verschiedene auswählbare Ladestromstärken (300mA / 500mA / 700mA / 1000mA)
- Das gleichzeitige Aufladen verschiedener Akkus mit unterschiedlichen Spezifikationen ist möglich (18650, 26650, 26500, 22650, 18490, 17670, 17500, 17355, 16340, 14500, 10440, A, AA, AAA, SC sizes).
- Ein integriertes LCD-Display zeigt Informationen zu den vier verschiedenen Akkuschächten an. Jeder Akkuparameter, wie Spannung (V), Ladestrom (mA), Zeit (h), Kapazität (mAh) oder interner Widerstand (mR) kann unabhängig durch Drücken der jeweiligen Taste angezeigt werden.
- Besitzt mehrere Sicherheitsfunktionen: Überladungs- und Entladungsschutz, Kurzschlussschutz, Temperaturkontrolle, Aufladung auch bei 0V Restkapazität, (- △ V & 0 △ V), Erkennung von beschädigten Akkus und Verpolungsschutz.
- Die 4 Akkuschächte arbeiten unabhängig voneinander. Sie können die drei auswählbaren Modi “CHARGE, FAST TEST und NOR TEST” zur

gleichen Zeit bei unterschiedlichen Schächten anwenden.

- CHARGE-Modus (Auflademodus): Die 4 Akkuschächte arbeiten unabhängig voneinander. Sie können verschiedene Ladestromstärken auswählen, sowie Li-ion und Ni-MH-Akkus zur gleichen Zeit aufladen.
- FAST TEST-Modus (Schnelltestmodus der Akkukapazität und Aufladung): Die 4 Akkuschächte arbeiten unabhängig voneinander. Sie können unterschiedlichen Entladungsstrom auswählen, um die Kapazität der Li-ion Akkus und Ni-MH-Batterien feststellen zu können (zuerst Entladung und dann Wiederaufladung).
- NOR TEST-Modus (Normaler Testmodus der Akkukapazität und Aufladung):Die 4 Akkuschächte arbeiten unabhängig voneinander. Sie können den Entladungsstrom wählen, um die Kapazität der Li-ion-Akkus und Ni-MH-Akkus feststellen zu können (Zuerst volle Aufladung, dann Entladung, dann Wiederaufladung)
- Sie können den Betriebsmodus und den Ladestrom der 4 Akkuschächte unabhänig voneinander auswählen. Der Vorgang ist leicht und unmittelbar. Sie müssen nur die 4 Akkus innerhalb von 10 Sekunden einlegen und die MODE- und CURRENT-Taste drücken.
- Die 5V / 2A USB-Ausgangs-/Outputfunktionen können auch als Power Bank dienen. Wenn Sie 2 oder mehr 18650 Akkus einlegen, beträgt der Ausgangsstrom 5V, 2A. Wenn Sie nur ein 18650-Akku einlegen, wird der Ausgangsstrom 5V, 1A betragen (die USB-Output-Funktion wird nur aktiviert, wenn Sie den Strom abschalten; dies gilt nicht für Ni-MH-Akkus.)

Spezifikationen:

- Input: AC100-240V 50/60Hz 0.6A max DC 12V 1.5A
- Ladestrom: Wiederaufladbare Li-ion Akkus 4.2V, 300mA/500mA/700mA/1000mA;Wiederaufladbare Ni-MH-Akkus 1.48V, 300mA/500mA/700mA/1000mA
- Typen der wiederaufladbaren Akkus: 18650, 26650, 14500， AA, AAA und diverse andere wiederaufladbare Akkus
- Entladungsstrom: 300mA, 500mA
- Output: USB 5V 2A
- Material: ABS
- Gewicht: 0.27KG
- Abmessungen: 17.5 x 9.5 x 3.5cm
- Umweltbedingungen für Benutzung: Luftfeuchtigkeit 5%-90%;
- Temperatur: 0℃-40℃

Tastenfunktionen:

6 Tasten:

- MODE: Taste für den Modus; drücken Sie diese Taste, um zwischen den verschiedenen Betriebsmodi CHARGE, FAST TEST und NOR TEST zu wählen.
- CURRENT: Auswahltaste für die Ladestromstärke; drücken Sie CURRENT und wählen Sie die Ladungs- / Entladungsstromstärke.
- (1,2,3,4) Nummerntasten: Drücken Sie die Nummerntasten, um Spannung / Kapazität / interner Widerstand / Zeit / Ladestrom des entsprechenden Akkuschachts anzuzeigen. Drücken Sie die entsprechende Nummer für 2 Sekunden, um den Betriebsmodus des entsprechenden Akkuschachts erneut zu wählen.
- Sobald Sie den Akku eingelegt haben, wird ein Akkusymbol für 10 Sekunden blinkend aufleuchten; drücken Sie bitte die MODE-Taste innerhalb von 10 Sekunden, um den Betriebsmodus (CHARGE, FAST TEST, NOR TEST) auszuwählen; drücken Sie die CURRENT-Taste, um den Ladestrom (300mA / 500mA / 700mA / 1000mA) oder den Entladungsstrom (300mA/500mA) auszuwählen. Das Ladegerät wird automatisch den ausgewählten Betriebsmodus ausführen und das Akkusymbol hört auf zu blinken.

Benutzeranweisungen:

CHARGE / Aufladen

- Sobald das Ladegerät mit einer Stromquelle verbunden ist, wird der LCD-Bildschirm aufleuchten. Sollte der Akku nicht eingelegt, falsch eingelegt oder beschädtigt sein, wird 'null' auf dem Bildschirm angezeigt.
- Sobald der Akku eingelegt ist, erscheint ein blickendes Akku-Symbol; das Ladegerät wird automatisch den Auflademmodus mit der voreingestellten Ladestromstärke von 500mA ausführen. Der Ladestrom (300mA / 500mA / 700mA / 1000mA) kann durch Drücken der CURRENT-Taste innerhalb von 10 Sekunden ausgewählt werden. Das Ladegerät wird automatisch den ausgewählten Betriebsmodus ausführen und das Akkusymbol nicht mehr blinken. Sollte die Einstellung nicht innerhalb von 10 Sekunden eingestellt werden, wird das Akkusymbol aufhören zu blinken und das System den Akku automatisch mit dem voreingestellten Ladestrom von 500mA aufladen. Um diese Einstellung zurückzusetzen, drücken Sie die entsprechende Nummer des Akkuschachts für zwei Sekunden, in dem sich der aufzuladene Akku befindet (oder entfernen Sie den Akku und legen diesen erneut ein).

Innerhalb von 10 Sekunden, nachdem der Akku eingelegt wurde, können Sie den Ladestrom für jeden Akku unabhängig auswählen. Drücken Sie hierfür die MODE-Taste, um den Betriebsmodus zu ändern. Drücken Sie die CURRENT-Taste, um den Ladestrom zu wählen. Nach Ablauf der 10 Sekunden, arbeitet das Ladegerät in gewünschter Einstellung und das Akkusymbol hört auf zu blinken. Bitte wählen Sie den Ladestrom entsprechend der Kapazität des aufzuladenen Akkus. Wenn Sie keine Schnellaufladung benötigen, empfehlen wir Ihnen, die sicherste, voreingestellte Aufladung mit 500mA zu nutzen.

- Das Ladegerät unterstützt unterschiedliche Akkutypen und unterschiedlichen Ladestrom. Stellen Sie zuerst bitte den Modus und die Ladestromoptionen für jeden einzelnen Akku ein. Nach Ablauf von 10 Sekunden, wird das Ladegerät in den Betriebszustand wechsen (das Akkusymbol wird nicht mehr blinken). Legen Sie dann einen weiteren Akku ein und stellen Sie den Modus und den Ladestrom entsprechend ein.
- Während des Auflademodus können Sie die Nummern entsprechend der eingelegten Akkus drücken, um die Spannung, Ladestrom, Zeit, Kapazität und den internen Widerstand des entsprechenden Akkus anzeigen zu lassen. Sobald der Akku vollständig aufgeladen ist, wird “END” auf dem Display aufblinken und die Spannung angezeigt.

FAST TEST

- Sobald der Akku in den Akkuschacht eingelegt wurde, wird ein Akkusymbol aufblinken. Wählen Sie “FAST TEST”, indem Sie die MODE-Taste betätigen und wählen Sie den gewünschten Ladestrom (300mA / 500mA), indem Sie die CURRENT-Taste drücken. Nach 10 Sekunden wird das Ladegerät automatisch in den gewünschten Betriebsmodus wechseln und das Akkusymbol wird nicht mehr aufblinken.
- Nach einer schnellen Erfassung der noch vorhandenen Akkukapazität, wird der zuerst Akku entladen und danach vollständig aufgeladen. Das Ladegerät wird Daten erfassen, um die Akkukapazität zu ermitteln. Wenn Sie den Betriebsmodus während des Fast-Test-Modus ändern möchten, drücken Sie die entsprechende Nummerntaste für zwei Sekunden, um die Einstellungen zurückzusetzen (oder entfernen Sie den Akku und legen diesen erneut ein).
- Das Ladegerät unterstützt verschiedene Akkutypen und Ladestromstärken während des Fast Test-Modus. Stellen Sie bitte zuerst die Ladestromoption für einen einzelnen Akku ein. Nach Ablauf von 10 Sekunden, wird das Ladegerät in den entsprechenden Betriebszustand wechsen (das Akkusymbol wird nicht mehr blinken). Legen Sie dann einen weiteren Akku ein und stellen Sie den Modus und den Ladestrom entsprechend ein.

- Während des Fast Test-Modus können Sie die Nummern entsprechend der eingelegten Akkus drücken, um Spannung, Ladestrom, Zeit, Kapazität und den internen Widerstand des entsprechenden Akkus anzeigen zu lassen. Sobald der Schnellerkennungsprozess des Akkus beendet ist, wird "END" auf dem Display aufblinken und die Akkukapazität angezeigt.

NOR TEST

- Sobald der Akku in den Akkuschacht eingelegt wurde, wird ein Akkusymbol aufblinken. Wählen Sie "NOR TEST", indem Sie die MODE-Taste betätigen und wählen Sie den gewünschten Ladestrom (300mA / 500mA), indem Sie die CURRENT-Taste drücken. Nach 10 Seunden wird das Ladegerät automatisch in den ausgewählten Betriebsmodus wechseln und das Akkusymbol wird nicht mehr aufblinken.
- Nach einer normalen Erfassung der noch vorhandenen Akkukapazität, wird der Akku zuerst vollständig aufgeladen, dann entladen und schließlich wieder aufgeladen. Das Ladegerät wird Daten erfassen, um die Akkukapazität zu ermitteln. Wenn Sie den Betriebsmodus während des normalen Modus ändern möchten, drücken Sie die entsprechende Nummerntaste für zwei Sekunden, um die Einstellungen zurückzusetzen (oder entfernen Sie den Akku und legen diesen erneut ein).
- Das Ladegerät unterstützt verschiedene Akkutypen und Ladetromstärken während des Nor Test-Modus. Stellen Sie bitte zuerst die Ladestromoptionen für einen einzelnen Akku ein. Nach Ablauf von 10 Sekunden, wird das Ladegerät in den entsprechenden Betriebszustand wechsen (das Akkusymbol wird nicht mehr blinken). Legen Sie dann einen weiteren Akku ein und stellen Sie den Modus und den Ladestrom entsprechend ein.
- Während des Nor Test-Modus können Sie die Nummern entsprechend der eingelegten Akkus drücken, um Spannung, Ladestrom, Zeit, Kapazität und den internen Widerstand des entsprechenden Akkus anzeigen zu lassen. Sobald der normale Erkennungsprozess des Akkus beendet ist, wird "END" auf dem Display aufblinken und die Akkukapazität angezeigt.

Anmerkungen:

- Dieses Ladegerät kann nur zylinderförmige Li-Ion und Ni-MH-Akkus aufladen. Die Aufladung von LiFePO4-Akkus oder anderen Akkus ist nicht möglich.
- Bitte lesen Sie vor Gebrauch die Gebrauchsanweisungen aufmerksam durch und achten Sie auf den empfohlenen Ladestrom des

wiederaufladbaren Akkus. Der empfohlene Ladestrom sollte nicht überschritten werden.

- Nutzen Sie dieses Produkt nur in normalen Umgebungen. Entfernen Sie den Stecker nach Gebrauch aus der Stromquelle. Nutzen Sie bitte keine AC- und Fahrzeugaufladung zur selben Zeit, um Sicherheitsrisiken zu vermeiden.
- Demontieren, Modifizieren oder eine unsachgemäße Nutzung des Produktes ist nicht erlaubt.
- Nicht für Kinder geeignet. Bitte nicht in der Reichweite von Kindern aufbewahren oder verwenden.
- Nutzen Sie kein anderes Netzteil, als das Beiliegende für die Aufladung.
- Dieses Produkt ist nur für die Nutzung in Innenräumen konzipiert. Verwenden oder lagern Sie dieses Produkt nicht in feuchter Umgebung.

Verpackungsinhalt:

- 1 x Zanflare C4 Akkuladegerät
- 1 x Netzteil
- 1 x Autoladegerät
- 1 x Deutsche Gebrauchsanweisung

Garantie:

- 30 Tage gratis austauschen: Ein defektes Produkt kann innerhalb von 30 Tagen ersetzt oder repariert werden. Der Kunde kann zwischen Gratis-Austauschgerät oder Gratis-Reparatur wählen. Bei einem Gratis-Austausch kann nur gegen die gleiche Version des gekauften Produktes ausgetauscht werden. Falls diese Version nicht mehr vorhanden sein sollte, werden wir es mit einem anderen Produkt der gleichen Marke mit ähnlicher oder besserer Leistung austauschen.
- 2 Jahre gratis Wartung: Innerhalb von 2 Jahren des Kaufdatums kann das Produkt gratis gewartet werden, wenn der Defekt durch normalen Gebrauch entstanden ist.

Zanflare C4

Manuel D'instructions du Chargeur de Batterie

Merci d'avoir acheté des produits zanflare. Vous avez choisi un produit de haute qualité conçu à partir des dernières technologies. Pour une utilisation optimale de nos produits, lisez attentivement ce mode d'emploi.

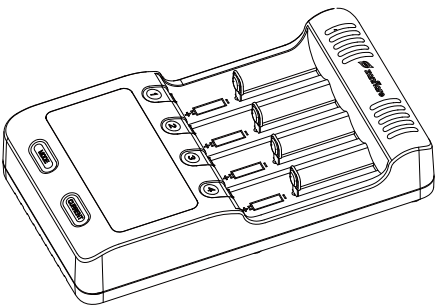

Caractéristiques du produit:

- 4 options de courant de charge différentes pour choisir (300mA / 500mA / 700mA / 1000mA).
- Il peut charger simultanément des piles rechargeables de différentes spécifications (18650, 26650, 26500, 22650, 18490, 17670, 17500, 17355, 16340, 14500, 10440, A, AA, AAA, SC).
- Fourni avec un écran LCD intégré pour surveiller les informations des quatre emplacements de charge. Chaque paramètre de batterie tel que la tension (V), le courant (mA), le temps (h), la capacité (mAh), la résistance interne (mR) peuvent être visualisés indépendamment en appuyant sur la touche numérique correspondante.
- Caractéristiques fonction multi-protection: protection contre les surcharges et surcharges, protection contre les courts-circuits, contrôle de la température, fonction d'activation de tension 0V, (- △ V & 0 △ V), identification intelligente des batteries endommagées et protection contre les inversions de polarité de la batterie.
- Les 4 fentes fonctionnent de manière indépendante, vous pouvez sélectionner et utiliser les trois modes CHARGE, TEST RAPIDE et NON TEST simultanément.

- CHARGE: les 4 fentes fonctionnent de manière indépendante, vous pouvez choisir différents courants de charge et recharger en même temps des batteries Li-ion et des batteries Ni-MH.
- FAST TEST: les 4 fentes fonctionnent de manière indépendante, vous pouvez choisir un courant de décharge différent pour détecter rapidement (première décharge puis recharger) les batteries Li-ion et les batteries Ni-MH.
- NOR TEST: les 4 fentes fonctionnent indépendamment, vous pouvez choisir un courant de décharge différent pour détecter (première charge complète, puis décharger, puis recharger) les batteries Li-ion et les batteries Ni-MH.
- Vous pouvez régler simultanément le même mode de fonctionnement et l'option actuelle pour les 4 emplacements de batterie, le processus est simple et immédiat, il suffit d'insérer les 4 piles en même temps dans les 10 secondes et appuyez sur la touche MODE et la touche CURRENT.
- Livré avec une fonction de sortie USB 5V / 2A et peut être utilisé comme une batterie de puissance. Si vous installez 2 ou plus de batteries 18650, le courant de sortie peut atteindre 5V 2A, si vous installez seulement une batterie 18650, la sortie sera de 5V, 1A (la fonction de sortie USB ne sera activée que si vous coupez l'alimentation et insérez la batterie , Cela ne s'applique pas aux batteries Ni-MH).

Caractéristiques:

- Entrée: AC100-240V 50 / 60Hz 0.6A max DC 12V 1.5A
- Courant de charge: batteries Li-ion rechargeables 4.2V, 300mA / 500mA / 700mA / 1000mA； Batteries rechargeables Ni-MH 1.48V, 300mA / 500mA / 700mA / 1000mA
- Caractéristiques de la batterie rechargeable: 18650, 26650, 14500, AA, AAA etc batterie rechargeable
- Courant de sortie: 300mA, 500mA
- Sortie: USB 5V 2A
- Matériau: ABS
- Poids: 0.27Kg
- Dimensions: 17.5 x 9.5 x 3.5cm
- Conditions d'utilisation environnementales: humidité 5% -90%; température: 0 ℃ -40 ℃

Guide des boutons:

6 boutons:

- MODE: touche de mode de travail, appuyez sur la touche MODE pour choisir entre les modes de fonctionnement CHARGE, FAST TEST, NOR TEST.
- CURRENT: touche de sélection de courant, appuyez sur COURANT, puis sélectionnez le courant de charge / décharge.
- (1,2,3,4) BOTTES NUMÉRIQUES: appuyez sur les touches numériques pour voir la tension / la capacité / la résistance interne / le temps / le courant de l'emplacement de batterie correspondant. Appuyez sur la touche numérique pendant 2 secondes pour sélectionner à nouveau le mode de fonctionnement de l'emplacement de batterie correspondant.
- Une fois que vous avez installé la batterie, le symbole de la batterie clignote pendant 10 secondes; Appuyez sur la touche MODE pour sélectionner le mode de fonctionnement (CHARGE, FAST TEST, NOR TEST) dans les 10 secondes; Appuyez sur la touche CURRENT pour sélectionner le courant de charge (300mA / 500mA / 700mA / 1000mA) ou le courant de décharge (300mA / 500mA), puis le chargeur entrera automatiquement dans l'état de fonctionnement sélectionné, tandis que le symbole de la batterie cessera de clignoter.

Mode d'emploi:

CHARGE

- Lorsque le chargeur est connecté à l'alimentation, l'écran LCD s'allume, si la batterie n'est pas insérée, mal insérée ou endommagée, l'écran affiche «nul».
- Une fois que la batterie est insérée, le symbole de la batterie commence à clignoter; Le chargeur entrera automatiquement en mode charge, avec un courant de charge par défaut de 500 mA. L'utilisateur peut sélectionner le courant de charge (300mA / 500mA / 700mA / 1000mA) en appuyant sur la touche CURRENT dans les 10 secondes, alors le chargeur entrera automatiquement dans l'état de fonctionnement sélectionné, tandis que le symbole de la batterie cessera de clignoter. Si le réglage n'est pas réglé dans les 10 secondes, le symbole de la batterie arrête de clignoter et le système se charge automatiquement à un courant de charge par défaut de 500 mA. Pour modifier ce réglage, vous devez appuyer sur la touche numérique correspondante de l'emplacement de la batterie pendant deux secondes pour réinitialiser (ou recharger la batterie).
- Dans les 10 secondes qui suivent l'insertion de la batterie, l'utilisateur peut modifier indépendamment le courant pour chaque batterie insérée

- Et utiliser différentes piles en même temps. L'utilisateur peut appuyer sur la touche MODE pour sélectionner le mode de fonctionnement, appuyer sur CURRENT pour sélectionner le courant. 10 secondes plus tard, le chargeur commencera à fonctionner et le symbole de la batterie cessera de clignoter. Sélectionnez le courant de charge en fonction de la capacité de la batterie. Si vous n'avez pas besoin de rechargement rapide, il est recommandé d'utiliser 500mA pour charger, ce qui est l'option la plus sûre.
- Le chargeur prend en charge différents types de batteries et flux de courant, définissez d'abord les options de mode et de courant pour une seule batterie et, après 10 secondes, lorsque le chargeur entre dans l'état de fonctionnement sélectionné (le symbole de la batterie arrête de clignoter), insérez le La prochaine batterie et le mode de réglage et le courant en conséquence.
- Durant le mode de chargement, vous pouvez appuyer sur les touches numériques pour surveiller la tension, le courant, l'heure, la capacité et la résistance interne de la batterie correspondante. Lorsque la batterie est complètement chargée, le symbole "END" commence à clignoter et l'écran LCD affiche la tension de la batterie.

FAST TEST

- Une fois que la batterie est insérée dans le logement de la batterie, le symbole de la batterie commence à clignoter. L'utilisateur peut sélectionner "TEST RAPIDE" en appuyant sur la touche MODE et régler le courant souhaité (300mA / 500mA) en appuyant sur la touche CURRENT. 10 secondes plus tard, le chargeur entrera automatiquement dans l'état de fonctionnement sélectionné, tandis que le symbole de la batterie cessera de clignoter.
- Le système fonctionnera selon la méthode de détection rapide de la capacité de la batterie: première décharge, puis charge complète; Le chargeur enregistre des données pour détecter la capacité de la batterie. Si vous souhaitez modifier le mode de fonctionnement pendant le mode de test rapide, vous devez appuyer sur la touche numérique correspondante du logement de batterie souhaité pendant deux secondes pour réinitialiser les réglages (ou recharger la batterie).
- Le chargeur prend en charge différents types de batteries et les flux de courant pendant le mode de test rapide; Définissez d'abord le mode et les options de courant pour une seule batterie, après 10 secondes lorsque le chargeur entre dans l'état de fonctionnement sélectionné (le symbole de la batterie arrête de clignoter), insérez la batterie suivante et configurez le mode et le courant en conséquence.
- Pendant le mode de test rapide, vous pouvez appuyer sur les touches numériques pour afficher la tension, le courant, l'heure, la capacité et la résistance interne de la batterie correspondantes. Lorsque le processus de détection rapide de la capacité de la batterie est terminé, le symbole

"END" commence à clignoter et l'écran LCD affiche la capacité de la batterie.

NOR TEST

- Lorsque la batterie est insérée dans le compartiment de la batterie, le symbole de la batterie commence à clignoter. L'utilisateur peut sélectionner "NON TEST" en appuyant sur la touche MODE, et choisissez le courant désiré (300mA / 500mA) en appuyant sur la touche CURRENT. 10 secondes plus tard, le chargeur entrera automatiquement dans l'état de fonctionnement sélectionné, tandis que le symbole de la batterie cessera de clignoter.
- Le système fonctionnera selon la méthode de détection de la capacité normale de la batterie: première charge complète, puis décharge et enfin recharge, le chargeur enregistre les données pour détecter la capacité de la batterie. Si vous souhaitez modifier le mode de fonctionnement pendant le mode Normal Test, vous devez appuyer sur la touche numérique correspondante de l'emplacement de batterie souhaité pendant deux secondes pour réinitialiser les réglages (ou recharger la batterie).
- Le chargeur prend en charge différents types de batteries et flux de courant pendant le mode Nor Test, définissez d'abord les options de mode et de courant pour une seule batterie, et après 10 secondes, lorsque le chargeur entre dans l'état de fonctionnement sélectionné (le symbole de la batterie s'arrêtera Clignotant), insérez la prochaine batterie et réglez le mode et le courant en conséquence.
- Pendant le mode Nor Test, vous pouvez appuyer sur les touches numériques pour afficher la tension, le courant, l'heure, la capacité et la résistance interne de la batterie correspondante. Lorsque le processus normal de détection de la capacité de la batterie est terminé, le symbole "END" commence à clignoter et l'écran LCD affiche la capacité de la batterie.

Note:

- Ce chargeur ne peut charger que des batteries Li-ion cylindriques et des batteries Ni-MH, il ne peut pas charger des batteries LiFePO4, ni aucune autre.
- Veuillez vous référer attentivement au mode d'emploi avant utilisation, faire attention au courant de charge recommandé de la batterie rechargeable, ne pas dépasser le courant de charge recommandé.
- Utilisez ce produit dans un environnement de travail normal.

- Débranchez-le après utilisation. N'utilisez pas simultanément la charge CA et la charge du véhicule afin d'éviter les risques de sécurité.
- Ne pas démonter, modifier ou utiliser ce produit ailleurs.
- Ne laissez pas les enfants utiliser le chargeur, gardez-vous hors de portée des enfants.
- N'utilisez pas d'autres adaptateurs pour la charge.
- Ce produit est pour usage intérieur seulement, ne placez ni ne rangez dans un environnement humide.

Contenu du coffret:

- 1 x chargeur de batterie x zanflare C4
- 1 x adaptateur secteur
- 1 x chargeur de voiture
- 1 x manuel d'instructions en anglais

Garantie:

- 30 jours de remplacement gratuit: tout produit défectueux peut être remplacé ou réparé dans les 30 jours suivant l'achat. Le client peut choisir entre le remplacement gratuit et la réparation gratuite. Si le client demande un remplacement gratuit, il ne peut demander que la même version du produit acheté, et si cette version n'est plus disponible, nous la remplacerons par un autre produit de la même marque avec des performances similaires ou meilleures.
- 2 ans de maintenance gratuite: maintenance gratuite dans les 2 ans suivant l'achat, si le produit est défectueux dans des conditions normales d'utilisation.

Zanflare C4

Cargador de Batería Manual de Instrucciones

Gracias por comprar la serie de productos zanflare. Ha elegido un producto de alta calidad diseñado con la última tecnología. Para el mejor uso de nuestros productos, lea detenidamente este manual de instrucciones.

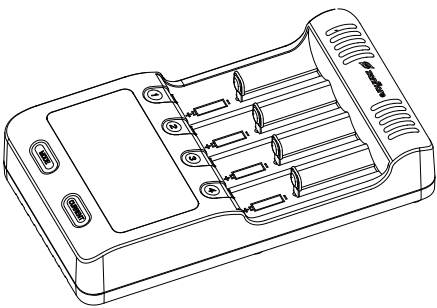

Características del producto:

- 4 diferentes opciones de corriente de carga para elegir (300mA / 500mA / 700mA / 1000mA).
- Puede cargar simultáneamente baterías recargables de diferentes especificaciones (18650, 26650, 26500, 22650, 18490, 17670, 17500, 17355, 16340, 14500, 10440, A, AA, AAA, SC).
- Dispone de pantalla LCD integrada para monitorizar la información de las cuatro ranuras de carga. Cada parámetro de la batería, como la tensión (V), la corriente (mA), el tiempo (h), la capacidad (mAh), la resistencia interna (mR) se pueden visualizar independientemente pulsando la tecla digital correspondiente.
- Función multiprotección: protección contra sobrecarga y sobredescarga, protección contra cortocircuitos, control de temperatura, función de activación de tensión 0V, (- △ V & 0 △ V), identificación inteligente de baterías dañadas y protección contra polaridad inversa de la batería.
- Las 4 ranuras funcionan independientemente, usted puede seleccionar y utilizar los tres modos 'CHARGE, FAST TEST y NOR TEST' simultáneamente.

- CHARGE: las 4 ranuras trabajan independientemente, usted puede elegir la diversa corriente de carga, y cargar al mismo tiempo las baterías del Li-ion y las baterías de Ni-MH.
- FAST TEST modo: las 4 ranuras trabajan independientemente, usted puede elegir la corriente de descarga diferente para detectar rápidamente (primera descarga y luego recargar) las baterías de Li-ion y la capacidad de las baterías de Ni-MH.
- Modo NOR TEST: las 4 ranuras funcionan independientemente, se puede elegir una corriente de descarga diferente para detectar (primera carga completamente, luego descargar y luego recargar) las baterías de Li-ion y la capacidad de las baterías Ni-MH.
- Puede configurar el mismo modo de funcionamiento y la misma opción de corriente para las 4 ranuras de la batería simultáneamente, el proceso es fácil e inmediato, sólo tiene que insertar las 4 baterías al mismo tiempo en 10 segundos y presione la tecla MODE y la tecla CURRENT.
- Viene con la función de la salida del USB 5V / 2A y se puede utilizar como banco de la energía. Si instala 2 o más baterías 18650, la corriente de salida puede llegar a 5V 2A, si sólo instala una batería 18650, la salida será de 5V, 1A (la función de salida USB se habilitará sólo si se corta la alimentación e inserta la batería , Lo que no se aplica a las baterías Ni-MH).

Presupuesto:

- Entrada: AC100-240V 50 / 60Hz 0.6A máx.DC 12V 1.5A
- Carga actual: baterías recargables del Li-ion 4.2V, 300mA / 500mA / 700mA / 1000mA； Baterías Ni-MH recargables 1.48V, 300mA / 500mA / 700mA / 1000mA
- Especificaciones de la batería recargable: 18650, 26650, 14500, AA, AAA etc batería recargable
- Corriente de descarga: 300mA, 500mA
- Salida: USB 5V 2A
- Material: ABS
- Peso: 0.27KG
- Dimensiones: 17.5 x 9.5 x 3.5cm
- Condiciones ambientales de uso: humedad 5% -90%, temperatura: 0 ℃ -40 ℃

Guía de los Botones:

6 botones:

- MODE: tecla de modo de trabajo, pulse la tecla MODE para elegir entre los modos de carga CHARGE, FAST TEST, NOR TEST.
- CURRENT: tecla de selección actual, presione CURRENT, y luego seleccione corriente de carga / descarga.
- (1,2,3,4) BOTONES NUMÉRICOS: pulsar las teclas numéricas para ver la tensión / capacidad / resistencia interna / tiempo / corriente de la ranura correspondiente. Pulse la tecla numérica durante 2 segundos para volver a seleccionar el modo de funcionamiento de la ranura de la batería correspondiente.
- Una vez que haya instalado la batería, el símbolo de la batería parpadeará durante 10 segundos; Presione la tecla MODE para seleccionar el modo de operación (CHARGE, FAST TEST, NOR TEST) dentro de 10 segundos; Presione el botón CURRENT para seleccionar la corriente de carga (300mA / 500mA / 700mA / 1000mA) o la corriente de descarga (300mA / 500mA), entonces el cargador entrará automáticamente en el estado de trabajo seleccionado, mientras que el símbolo de la batería dejará de parpadear.

Instrucciones de operación:

CHARGE

- Cuando el cargador está conectado a la fuente de alimentación, la pantalla LCD se iluminará, si la batería no está insertada, mal insertada o dañada, la pantalla mostrará 'nulo'.
- Una vez que se inserta la batería, el símbolo de la batería comenzará a parpadear; El cargador entrará automáticamente en el modo de carga, con la corriente de carga por defecto de 500mA. El usuario puede seleccionar la corriente de carga (300mA / 500mA / 700mA / 1000mA) presionando la tecla CURRENT en 10 segundos, luego el cargador entrará automáticamente en el estado de trabajo seleccionado, mientras que el símbolo de la batería dejará de parpadear. Si el ajuste no se ajusta en 10 segundos, el símbolo de la batería dejará de parpadear y el sistema se cargará automáticamente a una corriente de carga predeterminada de 500 mA. Para cambiar este ajuste, debe pulsar la tecla numérica correspondiente de la ranura de la batería durante dos segundos para restablecer (o volver a cargar la batería).
- Dentro de los 10 segundos siguientes a la inserción de la batería, el usuario puede cambiar la corriente de forma independiente para cada batería insertada

Y utilice diferentes baterías al mismo tiempo. El usuario puede pulsar la tecla MODE para seleccionar el modo de funcionamiento, pulsar CURRENT para seleccionar la corriente. 10 segundos después el cargador comenzará a funcionar y el símbolo de la batería dejará de parpadear. Seleccione la corriente de carga según la capacidad de la batería. Si no necesita una carga rápida, se recomienda usar 500mA para cargar, que es la opción más segura.

- El cargador admite diferentes tipos de baterías y corrientes de corriente, ajuste primero las opciones de modo y de corriente para una sola batería, y después de 10 segundos, cuando el cargador entra en el estado de trabajo seleccionado (el símbolo de la batería dejará de parpadear) Próxima batería y ajuste el modo y la corriente en consecuencia.
- Durante el modo de carga, puede presionar las teclas numéricas para controlar el voltaje, la corriente, el tiempo, la capacidad y la resistencia interna de la batería correspondiente. Cuando la batería esté completamente cargada, el símbolo "END" comenzará a parpadear y la pantalla LCD mostrará el voltaje de la batería.

FAST TEST

- Una vez que la batería se inserta en la ranura de la batería, el símbolo de la batería comenzará a parpadear. El usuario puede seleccionar "FAST TEST" presionando la tecla MODE y ajustar la corriente deseada (300mA / 500mA) presionando la tecla CURRENT. 10 segundos más tarde, el cargador entrará automáticamente en el estado de trabajo seleccionado, mientras que el símbolo de la batería dejará de parpadear.
- El sistema trabajará según el método rápido de la detección de la capacidad de la batería: la primera descarga, después carga completamente; El cargador registrará los datos para detectar la capacidad de la batería. Si desea cambiar el modo de funcionamiento durante el modo de prueba rápida, debe pulsar la tecla numérica correspondiente de la ranura de la batería deseada durante dos segundos para restablecer los ajustes (o recargar la batería).
- El cargador admite diferentes tipos de baterías y flujos de corriente durante el modo de prueba rápida; Ajuste primero las opciones de modo y corriente para una sola batería, después de 10 segundos cuando el cargador entra en el estado de trabajo seleccionado (el símbolo de la batería dejará de parpadear), inserte la batería siguiente y ajuste el modo y la corriente en consecuencia.
- Durante el modo de prueba rápida, puede presionar las teclas numéricas para ver el voltaje, la corriente, el tiempo, la capacidad y la resistencia interna de la batería correspondientes. Cuando se complete

el proceso de detección rápida de la capacidad de la batería, el símbolo "END" comenzará a parpadear y la pantalla LCD mostrará la capacidad de la batería.

NOR TEST

- Cuando la batería se inserta en el compartimiento de la batería, el símbolo de la batería comenzará a parpadear. El usuario puede seleccionar "NOR TEST" presionando la tecla MODE, y elegir la corriente deseada (300mA / 500mA) presionando la tecla CURRENT. 10 segundos más tarde, el cargador entrará automáticamente en el estado de trabajo seleccionado, mientras que el símbolo de la batería dejará de parpadear.
- El sistema trabajará según el método de detección normal de la capacidad de la batería: primero cargue completamente, después descargue y finalmente recargue, el cargador registrará datos para detectar la capacidad de la batería. Si desea cambiar el modo de funcionamiento durante el modo de prueba normal, debe pulsar la tecla de número correspondiente de la ranura de la batería deseada durante dos segundos para restablecer los ajustes (o recargar la batería).
- El cargador soporta diferentes tipos de baterías y corrientes de corriente durante el modo Nor Test, ajuste primero las opciones de modo y corriente para una sola batería, y después de 10 segundos, cuando el cargador entra en el estado de trabajo seleccionado (el símbolo de la batería se detendrá Intermitente), inserte la batería siguiente y ajuste el modo y la corriente de acuerdo.
- Durante el modo Nor Test, puede pulsar las teclas numéricas para ver el voltaje, la corriente, el tiempo, la capacidad y la resistencia interna de la batería correspondientes. Cuando se complete el proceso normal de detección de la capacidad de la batería, el símbolo "END" comenzará a parpadear y la pantalla LCD mostrará la capacidad de la batería.

Nota:

- Este cargador sólo puede cargar las baterías cilíndricas de Li-ion y las baterías Ni-MH, no puede cargar las baterías LiFePO4 ni ninguna otra.
- Por favor, consulte con cuidado el manual de instrucciones antes de su uso, preste atención a la corriente de carga de la batería recargable recomendada, no exceda la corriente de carga recomendada.
- Utilice por favor este producto en el ambiente de trabajo normal. Desenchufe después de usar. No utilice la carga de CA y la carga del vehículo simultáneamente para evitar riesgos de seguridad.

- No desmonte, altere o utilice este producto en otro lugar.
- No permita que los niños utilicen el cargador, por favor manténgalo fuera del alcance de los niños.
- No utilice otros adaptadores de corriente para cargar.
- Este producto es para el uso de interior solamente, no coloca o almacena en un ambiente húmedo.

Contenido del paquete:

- 1 x cargador de batería zanflare C4
- 1 x adaptador de corriente
- 1 x cargador de coche
- 1 x Inglés Manual de instrucciones

Garantía:

- 30 días de reemplazo gratis: cualquier producto defectuoso puede ser reemplazado o reparado dentro de los 30 días de la compra. El cliente puede elegir entre el reemplazo libre y la reparación libre. Si el cliente solicita el reemplazo gratuito, sólo puede solicitar la misma versión del producto comprado, y si esa versión ya no está disponible, lo reemplazaremos por otro producto de la misma marca con similares o mejores prestaciones.
- 2 años de mantenimiento gratuito: mantenimiento gratuito dentro de los 2 años de la compra, si el producto se encuentra defectuoso bajo condiciones normales de uso.

Zanflare C4

Manuale d'Istruzioni

Ti ringraziamo per aver aquistato un prodotto della serie zanflare. Hai scelto un prodotto di altissima qualita' dotato delle ultimissime tecnologie. Per un uso appropriato dei nostri prodotti leggi attentamente il seguente manuale d' istruzioni.

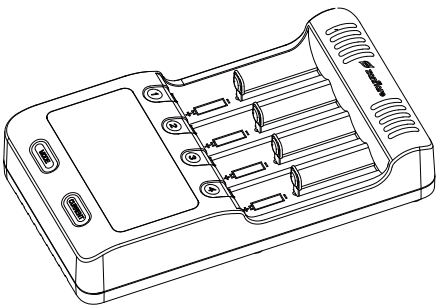

Caratteristiche:

- 4 diverse correnti di ricarica tra cui scegliere (300mA / 500mA / 700mA / 1000mA).
- Puo' caricare batterie con specifiche differenti allo stesso tempo (18650, 26650, 26500, 22650, 18490, 17670, 17500, 17355, 16340, 14500, 10440, A, AA, AAA, SC).
- Provvisto di display LCD integrato per monitorare le informazioni delle 4 slot carica batterie. Ogni parametro della batteria, come voltaggio (V), corrente (mA), tempo (h), capacita'(mAh), resistenza interna (mR) , puo' essere visualizzato premendo il pulsante numerico della slot corrispondente.
- Dotato di muti-protezione: sovraccarica, sovrascaricamento, cortocircuito, controllo temperatura, funzione attivazione 0V voltaggio (- △ V & 0 △ V), identificazione intelligente di batterie danneggiate, e protezione polarita' inversa.
- Le 4 slot lavorano in modo totalmente indipendente. Puoi selezionare e usare contemporaneamente le tre modalita' 'CHARGE, FAST TEST e NOR TEST'

- modalita' CHARGE: le 4 slot lavorano in modo indipendente, puoi scegliere diverese correnti di ricarica e caricare allo stesso tempo batterie Li-ion e Ni-MH.
- modalita' FAST TEST: le 4 slot lavorano in modo indipendente, puoi scegliere diverese correnti di scarica per trovare in modo rapido (prima scarica poi ricarica) la capacita' delle batterie Li-ion e Ni-MH.
- modalita' NOR TEST: le 4 slot lavorano in modo indipendente, puoi scegliere diverese correnti di scarica per verificare (prima carica completamente poi scarica e infine ricarica) la capacita' delle batterie Li-ion e Ni-MH.
- Puoi decidere la modalita' operativa e le opzioni di corrente per le 4 slot batteria in modo indipendente e usarle allo stesso tempo, il processo e' facile e immediato, devi solo inserire le 4 batterie allo stesso tempo e premere i tasti MODE e CURENT entro 10 secondi.
- Dotato di funzione output 5V / 2A USB puo' essere usato come power bank. Se inserisci due o piu' batterie 18650, l'output di corrente raggiunge 5V 2A, se inserisci solo una batteria 18650 output sara' di 5V, 1A (la funzione USB output verra' abilitata solo se togli la corrente e inserisci la batteria; cio' non e' applicabile alle batterie Ni-MH).

Specifiche tecniche

- Input: AC100-240V 50/60Hz 0.6A max DC 12V 1.5A
- Corrente di carica: Li-ion batterie ricaricabili 4.2V, 300mA/500mA/700mA/1000mA;Ni-MH batterie ricaricabili 1.48V, 300mA/500mA/700mA/1000mA
- Specifiche delle batterie ricaricabili: 18650, 26650, 14500 , AA, AAA, ecc. Corrente di scarica: 300mA, 500mA
- Output: USB 5V 2A
- Materiale: ABS
- Peso: 0.27KG
- Dimensioni: 17.5 x 9.5 x 3.5cm
- Condizioni ambiente d'uso: umidita'5%-90% temperatura: 0℃-40℃

Guida ai pulsanti

6 pulsanti:

- MODE: tasto selezione modalita' di lavoro, scegli tra le modalita' CHARGE, FAST TEST, NOR TEST.
- CURRENT: tasto selezione corrente di lavoro, scegli tra corrente di

caricamento/scaricamento.

- (1,2,3,4) PULSANTI NUMERICI: tasti di selezione per visualizzare voltaggio / capacita'/ resistenza interna / tempo / corrente della slot batteria corrispondente. Premi per 2 secondi per riselezionare la modalita' operativa della slot batteria corrispondente.
- Una volta inserita la batteria, il simbolo della batteria lampeggera' per 10 secondi; premi il tasto MODE per selezionare la modalita' di lavoro (CHARGE, FAST TEST, NOR TEST) entro 10 secondi; premi il pulsante CURRENT per selezionare la corrente di carica (300mA / 500mA / 700mA / 1000mA) o corrente di scarica (300mA/500mA), in seguito il carica batterie abilitera' automaticamente la modalita' di lavoro prescelta e il simbolo della batteria smettera' di lampeggiare.

Istruzioni

CHARGE (carica)

- Una volta connesso il carica batterie alla corrente elettrica, lo schermo LCD si illuminera', se la batteria non e' inserita, e' inserita male o e' danneggiata sullo schermo apparira' "null".
- Una volta inserita la batteria, il simbolo della batteria iniziera' a lampeggiare; il carica batterie abilitera' automaticamente la modalita' di ricarica con corrente di default automatica di 500mA. L'utente potra' selezionare la corrente di ricarica (300mA / 500mA / 700mA / 1000mA) premendo il tasto CURRENT entro 10 secondi si accedera' alla modalita' di lavoro selezionata, mentre il simbolo della batteria smettera' di lampeggiare. Se le impostazioni non verranno effettuate entro 10 secondi il simbolo della batteria smettera' di lampeggiare e il carica batterie inizera' a caricare in automatico con corrente di ricarica di 500mA. Per modificare questa impostazione dovrai premere il pulsante numerico corrispondente alla slot desiderata e premere per due secondi (o reinserire la batteria).
- Dopo aver inserito la batteria avrai 10 secondi per selezionare la corrente di carica per ogni batteria in modo indipendente o allo stesso tempo. Premere il tasto MODE per la modalita' operativa, il tasto CURRENT per la corrente. Dopo 10 secondi il carica batterie inziera' a funzionare, mentre il simbolo della batteria smettera' di lampeggiare. Selezionare la corrente di carica a seconda della capacita' della batteria. Se non hai bisogno della carica veloce, e' preferibile utilizzare la corrente di carica di 500mA per motivi di sicurezza.
- Il carica batterie supporta diversi tipi di batterie e corrente, imposta una batteria alla volta, inserisci la prima batteria, imposta modalita' e corrente e dopo 10 secondi, quando il carica batterie abilita la modalita' di lavoro (il simbolo della batteria smette di lampeggiare), inserisci la

seconda, e cosi' via.

- Durante la modalita' di carica puoi premere i pulsanti numerici dello slot corrispondente per visualizzare voltaggio, corrente, tempo, capacita', resistenza interna della batteria corrispondente. Quando la batteria raggiunge carica completa, il simbolo "END" iniziera' a lampeggiare e lo schermo LCD mostrera' il voltaggio della batteria corrispondente.

FAST TEST (test veloce)

- Una volta inserita la batteria, il simbolo della batteria iniziera' a lampeggiare. L'utente puo' selezionare "FAST TEST" premendo il tasto MODE e impostare la corrente che serve (300mA / 500mA) premendo il tasto CURRENT. Dopo 10 secondi il carica batterie iniziera' a lavorare secondo la modalita' prescelta il simbolo della batteria smettera' di lampeggiare.
- Il sistema lavorera' secondo il processo di riconoscimento rapido della capacita' della batteria: prima scarica, poi ricarica). Il carica batterie raccogliera' dati per rilevare la capacita' della batteria. Se vuoi cambiare la modalita' operativa durante la modalita' fast test premi il tasto numerico corrispondente alla slot batteria desiderata per due secondi e reimposta le opzioni (o reinserisci la batteria).
- Il carica batterie supporta diversi tipi di batterie e corrente, durante il processo di fast test. Imposta una batteria alla volta, inserisci la prima batteria, imposta modalita' e corrente e dopo 10 secondi, quando il carica batterie abilita la modalita' di lavoro (il simbolo della batteria smette di lampeggiare), inserisci la seconda, e cosi' via.
- Durante la modalita' fast test puoi premere i pulsanti numerici dello slot corrispondente per visualizzare voltaggio, corrente, tempo, capacita', resistenza interna della batteria corrispondente. Quando il processo di riconoscimento rapido della capacita' della batteria e' terminato, il simbolo "END" iniziera' a lampeggiare e lo schermo LCD mostrera' la capacita' della batteria corrispondente.

NOR TEST (test normale)

- Una volta inserita la batteria, il simbolo della batteria iniziera' a lampeggiare. L'utente puo' selezionare "NOR TEST" premendo il tasto MODE e impostare la corrente che serve (300mA / 500mA) premendo il tasto CURRENT. Dopo 10 secondi il carica batterie iniziera' a lavorare secondo la modalita' prescelta il simbolo della batteria smettera' di lampeggiare.

- Il sistema lavorera' secondo il processo di riconoscimento normale della capacita' della batteria: prima carica completa, poi scarica, poi ricarica). Il carica batterie raccogliera' dati per rilevare la capacita' della batteria. Se vuoi cambiare la modalita' operativa durante la modalita' nor test premi il tasto numerico corrispondente alla slot batteria desiderata per due secondi e reimposta le opzioni (o reinserisci la batteria).
- Il carica batterie supporta diversi tipi di batterie e corrente, durante il processo di nor test. Imposta una batteria alla volta, inserisci la prima batteria, imposta modalita' e corrente e dopo 10 secondi, quando il carica batterie abilita la modalita' di lavoro (il simbolo della batteria smette di lampeggiare), inserisci la seconda, e cosi' via.
- Durante la modalita' nor test puoi premere i pulsanti numerici dello slot corrispondente per visualizzare voltaggio, corrente, tempo, capacita', resistenza interna della batteria corrispondente. Quando il processo di riconoscimento normale della capacita' della batteria e' terminato, il simbolo "END" iniziera' a lampeggiare e lo schermo LCD mostrera' la capacita' della batteria corrispondente.

Note

- Questo carica batterie carica solamente batterie cilindriche Li-ion e Ni-MH, non funziona per batterie LiFePO4 o altre.
- Fare riferimento al manuale di istruzioni, fare attenzione e non superare la corrente di carica raccomandata
- Usare in normali condizoni di lavoro. Togliere la spina dopo l'uso. Non utilizzare la carica AC e automobile allo stesso tempo per ragioni di sicurezza.
- Non smontare, alterare o usare per altri fini.
- Tenere lontano dalla portata dei bambini.
- Non utilizzare altri adattatori di alimentazione oltre a quello fornito.
- Prodotto esclusivamente per uso interno, non utilizzare o riporre in un luogo umido.

Contenuto della Confezione

- 1 x zanflare C4 Carica Batterie
- 1 x Adattatore di Alimentazione
- 1 x Carica Batterie per Auto
- 1 x Manuale d'Istruzioni in Inglese

Garanzia

- Sostituzione gratuita 30 giorni per qualsiasi anomalia o prodotto difettoso entro 30 giorni dall'acquisto. Sara' possibile scegliere tra riparazione gratuita o sostituzione gratuita. In caso di sostituzione sara' possibile richiedere solamente lo stesso prodotto. Nel caso in cui il dispositivo sia fuori produzione verra' sostituito con uno simile, di eguali o superiori prestazioni e della stesso marchio.
- 2 anni di riparazione gratuita in caso il prodotto venga trovato difettoso in normali condizioni d'uso.

Nota: puoi scaricare il manuale d'istruzioni in italiano dal nostro sitoweb: www.zanflare.com

Nota: O senhor pode baixar o manual de instrução em português do nosso website: www.zanflare.com

Nota: puede descargar el manual de instrucciones en español desde nuestro sitio web: www.zanflare.com

Remarque: vous pouvez télécharger le manuel d'instructions en français dans notre site web: www.zanflare.com

Примечание: Вы можете загрузить руководство по использованию на английском языке на нашем веб-сайте: www.zanflare.com

Hinweis: Sie können die deutsche Anleitung von unserer Website herunterladen: www.zanflare.com

Zanflare
C4充電器取扱説明書

この度はZanflare 製品をお買い上げいただき、まことにありがとうございます。Zanflare C4 充電器は最新の技術と品質を備えた高機能製品であり、この取扱説明書をよくお読みのうえ、正しく安全にお使いください。

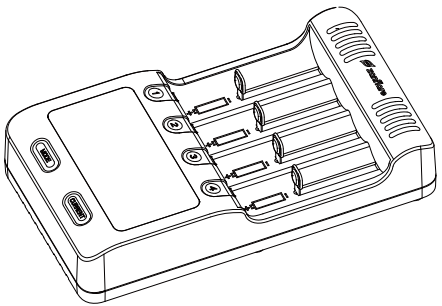

製品特徴

- 充電電流は4種類から選択可能（300mA / 500mA / 700mA / 1000mA）。
- 異なる種類の充電池（18650、26650、26500、22650、18490、17670、17500、17355、16340、14500、10440、単2、単3、単4、SC sizesなどの充電池）を混在して4本同時に充電・放電が可能。
- 1つの液晶ディスプレイに4スロットの充電情報を表示する。対応する数字のボタンを押すことで、電圧（V）、電流（mA）、時間（h）、容量（mAh）、内部抵抗（mR）など、各充電池のデータを個別に確認可能。
- マルチプロテクション機能搭載: 過充電・過放電保護、短絡保護、過熱保護、OVバッテリー活性化、（−△V＆0△V）、電池劣化状況診断、逆極性保護機能。

- 4スロットは完全に独立して動作し、CHARGE（フル充電）、FAST TEST（完全放電→フル充電）、NOR TEST（フル充電→完全放電→フル充電）の3つのモードを同時に選択して使用できます。

  CHARGEモード: 各スロットが独立して動作し、充電電流を300mA・500mA・700mA・1000mAの4段階で選択可能。リチウムイオン電池とニッケル水素電池を混在して充電できます。

  FAST TESTモード: 各スロットが独立して動作し、充・放電電流を300mA・500mAの2段階で選択可能。リチウムイオン電池とニッケル水素電池の容量を迅速に測定可能（完全放電→フル充電）。

  NOR TESTモード: 各スロットが独立して動作し、充・放電電を300mA・500mAの2段階で選択可能。リチウムイオン電池とニッケル水素電池の容量を正確に測定可能（フル充電→完全放電→フル充電）。

- 各スロットの動作モードと充電電流を同時に設定でき、4つの充電池を10秒以内に同時にセットすれば、MODEボタンとCURRENTボタンで同時に設定することができます。

- 5V/2AのUSB出力機能付き、モバイルバッテリーとして使用可能。18650型電池を2個以上取り付けると、5V/2AのUSB出力を達成可能。18650型電池を1個取り付けると、USB出力は5V/1Aになる。（USB出力機能は、電源を切断して電池を取り付けている場合のみが有効。）

  ご注意: ニッケル水素充電池をセットする場合、USB出力機能はありません。

仕様

- 入力: AC 100-240V 50/60Hz 最大0.6A DC 12V 1.5A
- 充電電流: リチウムイオン充電池 4.2V、300mA / 500mA / 700mA / 1000mA
  ニッケル水素充電池 1.48V、300mA / 500mA / 700mA / 1000mA
- 適用充電池: 18650、26650、14500、単2、単3、単4および他の充電池
- 放電電流: 300mA、500mA
- 出力: USB MAX 5V2A（モバイルバッテリーとして使用時）
- 材質: ABS
- 本体重量: 約270g
- 外形寸法: 175×95×35mm
- 使用環境: 湿度5%-90%、温度0℃-40℃

ボタン説明

- 合計6つのボタン:
  MODE: 動作モードボタン。MODEボタンを押すことで、CHARGE、FAST TEST、NOR TESTの3つの動作モードを選択可能。
  CURRENT: 充電電流ボタン。CURRENTボタンを押すことで、充・放電電流を選択可能。
  （1、2、3、4）数字ボタン。対応する数字のボタンを押すことで、電圧・容量・内部抵抗・充電時間・電流など、各充電池のデータを個別に確認できる。数字ボタンを約2秒間長押しすると、対応するスロットの動作モードを再設定可能。
- 充電池をスロットにセットすると、液晶ディスプレイに電池マークが10秒間点滅します。MODEボタンを10秒以内に押して、動作モード（CHARGE、FAST TEST、NOR TEST）と充電電流（300mA / 500mA / 700mA / 1000mA）、または放電電流（300mA/500mA）

を選択してください。設定完了後、10秒後に充放電が開始され、電池マークの点滅が停止します。

充電モードについて

CHARGE(充電モード)

- 充電器の電源を入れると、液晶画面全体が点灯します。充電池が挿入されていない場合は、「null」が表示されます。また、不良な充電池を入れた場合や、電池の入れ方を誤った場合も「null」が表示されます。
- 充電池をスロットにセットしてから、CURRENTボタンを10秒以内に押すことで、充電電流(300mA/500mA/700mA/1000mA)を選択することができます。充電電流が確定された後、10秒後に充電が開始され、同時に電池マークの点滅が停止します。また、10秒間操作がないと電池マークの点滅が停止し、充電電流を500mAと黙認して充電を開始します。この時点では、充電電流および他の設定を変更することができません。変更するためには、対応する数字ボタンを2秒間長押ししてください(または電池を入れなおします)。
- 充電モード(CHARGE)では、充電池を入れてから10秒間にMODEボタンとCURRENTボタンを押すことで、動作モードおよび充電電流を変更することができます。設定完了後、10秒後に充電が開始され、電池マークの点滅が停止します。使用電池の容量にあった電流値を選択してください。急速充電が必要ない場合は、安全のため500mAの電流値で充電することをおすすめします。
- この充電器は、様々な充電池を異なる充電電流を選択して充電できます。単一の充電池に対するモードおよび充電電流の設定が完了してから10秒後に充電状態に入ります(電池マークの点滅が停止)。それから次の充電池をセットし、設定を行うことができます。

- 充電モードでは、数字ボタンを押すことで対応するスロットの充電池の電圧、電流、充電時間、容量および内部抵抗を確認することができます。充電池が完全に充電されると、液晶ディスプレイに「END」が点滅し、同時に電圧が表示されます。

FAST TEST(容量急速測定モード)

- 充電池を充電スロットに入れた後、電池マークが点滅します。MODEボタンを押すことで、「FAST TEST」モードを選択し、「CURRENT」ボタンで充放電電流（300mA/500mA）を設定します。電流の設定が完了してから10秒後に充放電が開始され、電池マークの点滅が停止します。
- システムは、自動的に容量急速測定プロセスに従って動作し、充電池を完全に放電してから、フル充電します。その充電電量を記録し、電池の容量を測定します。容量急速測定モードでは、動作モードを変更したい場合、対応する数字ボタンを2秒間長押ししてください（または電池を入れなおします）。
- この充電器は、様々な充電池を異なる充放電電流を選択して容量を快速に測定できます。単一の充電池に対するモードおよび充電電流の設定が完了してから10秒後に充放電状態に入ります（電池マークの点滅が停止）。続けて次の充電池をセットし、設定を行うことができます。
- 容量急速測定モードでは、数字ボタンを押すことで対応するスロットの充電池の電圧、電流、充電時間、容量および内部抵抗を確認することができます。充電池が完全に充電されると、液晶ディスプレイに「END」が点滅し、同時に容量が表示されます。

NOR TEST(容量標準測定モード)

- 充電池を充電スロットに入れた後、電池マークが点滅します。MODEボタンを押すことで、「NOR TEST」モードを選択し、「CURRENT」ボタンで充放電電流（300mA/500mA）を設定します。電流の設定が完了してから10秒後に放電が開始され、電池マークの点滅が停止します。

- システムは、自動的に容量標準測定プロセスに従って動作し、充電池を満充電してから完全に放電し、再びフル充電します。その充電電量を記録し、電池の容量を測定します。容量標準測定モードでは、動作モードを変更したい場合、対応する数字ボタンを2秒間長押ししてください（または電池を入れなおします）。
- この充電器は、様々な充電池を異なる充放電電流を選択して容量を正常に測定できます。単一の充電池に対するモードおよび充電電流の設定が完了してから10秒後に充放電状態に入ります（電池マークの点滅が停止）。続けて次の充電池をセットし、設定を行うことができます。
- 容量標準測定モードでは、数字ボタンを押すことで対応するスロットの充電池の電圧、電流、充電時間、容量および内部抵抗を確認することができます。充電池が完全に充電されると、液晶ディスプレイに「END」が点滅し、同時に容量が表示されます。

警告

- この充電器は、リチウムイオン充電池、ニカド充電池充電池およびニッケル水素電池のみ充電することができます。LiFePO4充電池などほかの充電池は充電しないでください。
- 本製品を使用する前に、取扱説明書を必ずお読みください。充電池の推奨充電電流を超えないようにしてください。
- 本製品は通常の使用環境でご使用ください。使用後は必ず電源を切ってください。潜在的な危険を避けるために、AC充電と車載充電を同時に行わないでください。
- 本製品を分解・改造しないでください。または他の目的に使用しないでください。
- 本製品を子供に使用させないでください。また、本製品を幼児・子供の手の届かないところに設置・保管してください。
- 充電には他の電源アダプタを使用しないでください。
- 本製品は室内専用です。湿気の多い場所に保管しないでください。

パッケージ内容

- Zanflare C4 充電器*1
- 電源アダプタ*1
- 車載用充電器*1
- 日本語取扱説明書*1

保証規定

- 30日間の交換期間: 初期不良品につきましては、ご購入日より30日以内は、返品・交換を承っております。交換をご希望の場合は原則、同一商品での交換となります。同じ仕様の製品が生産中止の場合は、元の製品より性能以上の同一ブランド製品が交換されます。
- 2年間の保証期間: ZanFlare製品はご購入日より2年間、通常のご使用状態で生じた不具合や、自然の故障は無償で修理を承っております。

Scan to Stay Tuned!

CE FC RoHS

haiweili Co.,Ltd
Hanking Building 565, Dengliang Rd.
Shenzhen/China 518000
Email:cs@zanflare.com
Http://www.zanflare.com